MEDIDOR DE SOLDADURA

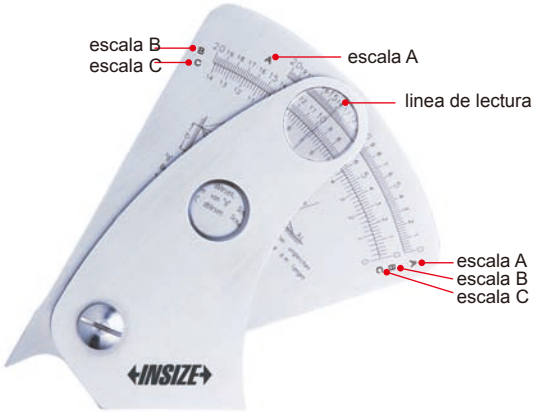

4840-1

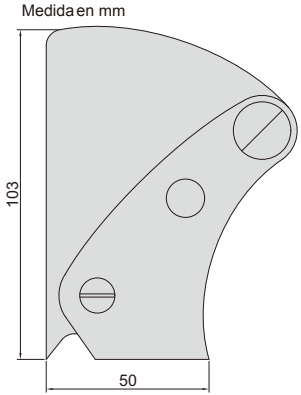

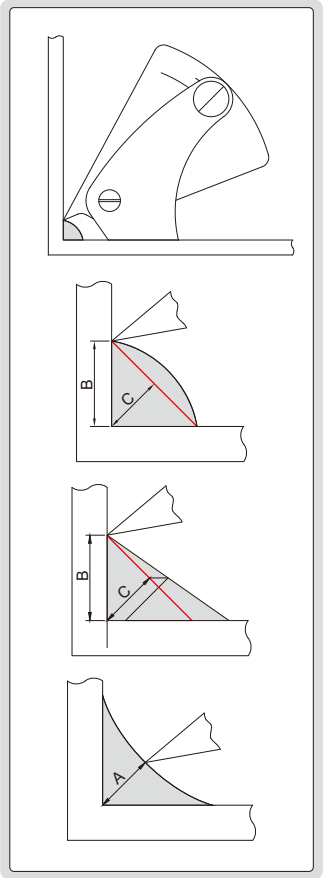

- Fabricado en acero inoxidable

Código	Graduación	Precisión
4840-1	0.2mm	±0.3mm